日成双线管形预绝缘端子 EW
冷压端子,绝缘端子,管形端子
产品材质:接线端子采用优质紫铜制成,导电性良好,外套采用优质ROHS-PP制,耐久性不易老化.
产品特点:采用优质亚光电镀,防锈时间大大加长,无锋利部位;配套日成端子钳即可压紧电线,接线美观,
国际认证:欧盟RoHS环保认证,欧洲CE认证.
产品特性:品质优良,压紧后不断裂松开,-40度耐热至85度正常使用.
使用方法:将电线剥开外皮,穿入端子后铆合

产品规格

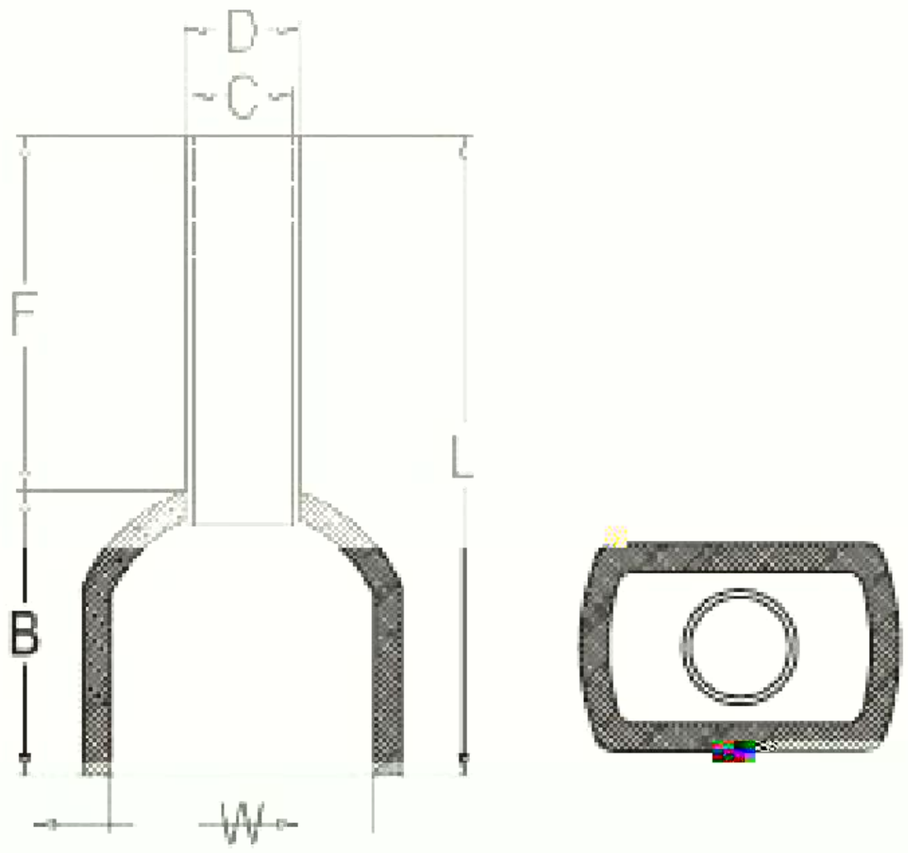

尺寸 DIMENSION					导线截面 Insulated square	色号 Color		色号
L	W	B	Φ D	Φ C	mm2	法国 France	德国 Germany	F
15	5	7	1.8	1.5	2 x 0.5	白色	白色	EW 0.5-8 8
15.8	5.3	7.8	2.1	1.8	2 x 0.75	蓝色	灰色	EW 0.75-8 8
17.8	5.3	7.8	2.1	1.8	2 x 0.75	蓝色	灰色	EW 0.75-10 10
16	5.3	8.0	2.4	2.1	2 x 1.0	红色	红色	EW 1.0-8 8
18	5.3	8	2.4	2.1	2 x 1.0	红色	红色	EW 1.0-10 10
16	6.2	8.0	2.6	2.3	2 x 1.5	黑色	黄色	EW 1.5-8 8
20	6.2	8.0	2.6	2.3	2 x 1.5	黑色	黄色	EW 1.5-12 12
19.8	7.8	9.8	3.3	2.9	2 x 2.5	灰色	蓝色	EW 2.5-10 10
21.8	7.8	9.8	3.3	2.9	2 x 2.5	灰色	蓝色	EW 2.5-12 12
22.2	8.5	10.2	4.2	3.8	2 x 4.0	橙色	灰色	EW 4.0-12 12
25.2	9.5	11.2	5.3	4.9				EW 6.0-14 14